ČESKÝ

ČAJ

POPIS

1 .Víko/rukověť pro přenášení snímatelnho rezervoáru pro vodu
2. Stupnice úrovně vody
3. Vidlička sítově šňůry
4. Vypínač napájení « !=/= 0 »
5. Mnohorázový filtr
6. Držitel filtry s ventilem proti kŕupe
7. Bańka /nádoba/ pro kávu
8. Plocha nahřívání bańky /nádoby/
9. Měřicí lžice

PŘÍRUČKA PRO EKSSLOATACÍ BEZPEČNOSTNÍ OPATŘENÍ

Pozorně pročtete skutečnou příruček před provozováním přístroje, zachovejte ji, použijte pozdějí jako informační materiál.

• Špatná manipulace s kávovarem může přivést k jeho poškození, nanést hmotnou škodu i udělat škodu zdraví uživatele.
• V zamezení zásahu elektrickým proudem i poruch přístroje, použijte jen to příslušenství , které jsou součástí dodávky.
• Před spouštěním kávovaru přesvědčete se, že napětí v síti odpovídá pracovnímu napětí přístroje.
• Nastavujte kávovar na suchý rovný povrch. Ne stavte jeji na horky povrch nebo nabližku zdrojů tepla (elektrický sporák atd.), a také vedle se záclonek nebo pod závěsný strop.
• V zamezení získání spáleniny ne tykejte se teplých povrchů kávovaru.
• Ne nenechávejte děti využívat přístroj bez kontroly dospělých.
• Ne spouštějte kávovar bez vody.
• Pro vaření kávy použijte je jen chladnou vodu.
• Spouštějte kávovar jen při nastavené bańce /nádobě/ pro kávu.
• Nikdy ne nenechávejte zapiatý přístroj bez dozoru.
• Pokud vybavení ne používá se, vždy odpojujte jeho od elektrické sítí.
• Ne ponořejte přístroj i sítovou šňůru ve vodu nebo další kapaliny.
• Sledˈte za tím, aby přívodní šňůra ne týkala se ostrých krajů i teplých povrchů.
• Při odpojení přístroje od sítí berte za vidličku sítové šňůry, ale ne natahujte za sítovou šňůru.
• Před přípravou každé nové dávky kávy odpojujete kávovar nemênê čim na 5 minut, pro jeho ochlazení.
• Nepoužívejte bańku /nádobu/ v jiných cílech, ne stavte jeji na plynový, elektricky sporák i v mikrovlnný pec.
• Nepoužívejte vybavení s poškozenou sítovou šňůrou i vidlicí, za pádu nebo s inne defekty. Pro opravu přístroje se obracejte v nejbližší autorizovaný servisní středisko.
• Kávovar určený jen pro domácnostní použití.

PŘÍPRAVA K PRÁCI

• Vytáhnete přístroj z adjustace.
• Prošlajte všichni snímatelné elementy vlažnou vodou s neutrálním pracím prostředkem, opláchnete, propasírujtě do sucha i vložte na místo.
• Před přípravou kávy vykonejte 2-3 cyklů vaření, použijte jen vodu, ne zasýpajíc kávu do filtru.
• Odemknête víko (1) i nalejte vodu do nádržce, vložte na plochu (8) bańku /nádobu/ (7), vložte vidlici sítové šňůry (3) v zásuvku i zapnête kávovar, stanovením vypínače napájení (4 v polohu « I ».
• Poté co v nádržce nezůstane vody, vypnête kávovar, ustanovíte vypínač (4) v polohu « 0 ».
• Dejte zařízení vychladnout během 5 minut i scedte vodu z bańky /nádoby/ (7). Zopakujte úkon 2-3 krát. Kávovar hotový k použití.
Poznámka: - nádržka snímací (viz . kresba), vy můžete sejmout nádržku před plněním jeho vodou.

PŘÍPRAVA KÁVY

Proces přípravy kávy spočívá v propouštění horké vody pod tlakem páru přes mletou kávu. To je přídává nápojům vůně i výrazný vkus. Vkus hotového nápoje záleží od kvality základního zboží, proto se doporučuje využít čerstvě mleté zrna kávy.
• Odemknête držitel filtry (6).
• Měřicí lžici (9) nasypte nutně množství mleté kávy do filtru (5), srovnejte jeho, ale ne pěchujte.
• Uzavřete držitel filtry (6).
• Odemknête víko rezervoáru (1) i naplnête jeho do potřebného úrovně je chladnou vodou.
• Uzavřete víko nádržku (1).
• Vložte bańku /nádobu/ (7) na plochu (8).
• Vložte vidličku sítové šňůry (3) do zásuvky.
• Zapnête kávovar, přesunutím přepínač (4) do polohy « I », přitom vzplane světelný indikátor, i kávovar začne pracovat.
• Kdy celá voda probêhne přes filtr, vypnete kávovar, stavte přepínač (4) v polohu « 0 ».
• Aby káva zůstávala teplá, držte bańku /nádobu/ (7) na plochu (8), ne odpojujíci kávovar.

Pozor!

- kdy odpadne nutnost v dohřívání bańky /nádoby/ (7), mějte na paměti vypnout kávovar, přesunutím přepínače (4) v polohu « 0 ».
- během připravení kávy voda pod tlakem páry probíhá přes mletou kávu, proto nesmí se otevřít držitel filtru (6) i vyjímat filtr (5).
Poznámka: - místo mnohorázového filtru (5) lze využít papírový filtr typově velikosti « 1x2 ».

ČIŠTĚNÍ A UDRŽBA

• Vždy odpojujete přístroj od sítí před čištěním.
• Dejte kávovaru plně vychladnout i propasírujete vnější povrch suchou měkkou látkou.
• Pro odstranění znečištění užívejte měkkých čisticích prostředků, nepoužívejte kovových kartáčů i brousicí mycí prostředky.
• Promyjete všichni snímatelní elementy teplou vodou s neutrálním pracím prostředkem, opláchnete, propasírujete do sucha i vložte na místo.
• Ne ponořujte kávovar ve vodu nebo další kapaliny.
• Ne stavte kávovar do myčky nádobí.

ODSTRANĚNÍ USAZENINY

• Pravidelně čistěte kávovar od usazeniny.
• Pro odstranění usazeniny použijte doporučené prostředky, který si lze pořídit v obchodní síti, a přísně následujte směrnicím na jich adjustaci.
• Za odstranění usazeniny pečlivě vymyjte kávovar. Proto naplníte nádržku čistou vodou i, ne zásypajíc kávu, zapněte přístroj. Opakujte cyklus několikrát.
• Provádíte odstranění usazeniny ne jednom v 4-5 měsíci, a při použití - tvrdě = vody častěji.

USCHOVÁNÍ

• Předtím, jak úklidit přístroj na uschovací, přesvědčete se, že on vypnuty od sítí, plně vychladnout i provádêno jeho čištění.
• Chraňte přístroj v suchem chladném místě, ne přístupném pro děti.

Technické charakteristiky
Napájení: 220-240 V ~ 50 Hz
Nejvyšší výkon: 600 W
Kapacita vody: 4-6 šálků

Výrobce si vyhrazuje právo změnit charakteristiku přístrojů bez předchozího upozornění.

Životnost přístroje - 3 roky

Záruka

Podrobné záruční podmínky poskytne prodejce přístroje. Při uplatňování nároků během záruční lhůty je třeba předložit doklad o zakoupení výrobku.

Tento výrobek odpovídá požadavkům na elektromagnetickou kompatibilitu, stanoveným direktivou 89/336/EEC a předpisem 73/23/EEC Evropské komise o nízkonapěťových přístrojích.

CE

УКРАЇНЬСКИЙ

КАВОВАРКА

ОПИС

1. Кришка/ручка для перенесення знімного резервуару для води
2. Шкала рівня води
3. Вилка мережного шнура
4. Вимикач живлення «!=/=0»
5. Багаторазовий фільтр
6. Тримач фільтра з протикрапельним клапаном
7. Колба для кави
8. Площадка підігрівання колби
9. Мірна ложка

ІНСТРУКЦІЯ З ЕКСПЛУАТАЦІЇ ЗАХОДИ БЕЗПЕКИ

Уважно прочитайте цю інструкцію перед експлуатацією приладу, збережіть її та використовуйте в майбутньому як довідковий матеріал.
• Неправильне використання кавоварки може призвести до її поломки, завдати матеріального збитку та завдати шкоди здоров'ю користувача.
• Задля уникнення ураження електричним струмом і поломок приладу, використовуйте тільки прилади, що входить до комплекту поставки.
• Перед увімкненням кавоварки переконайтесь, що напруга в мережі відповідає робочій напрузі приладу.
• Встановлюйте кавоварку на сухій рівній поверхні. Не ставте її на гарячі поверхні або поблизу джерел тепла (електрична плита та ін.), а також поруч із занавісками і під навісними полицями.
• Задля уникнення отримання опіків не торкайтесь гарячих поверхонь кавоварки.
• Не дозволяйте дітям використовувати прилад без контролю дорослих.
• Не вмикайте кавоварку без води.
• Для варіння кави використовуйте тільки холодну воду.
• Вмикайте кавоварку тільки при встановлені колбі для кави.
• Ніколи не залишайте увімкнений прилад без нагляду.
• Якщо пристрій не використовується, завжди від'єднуйте його від електромережі.
• Не занурюйте прилад і мережний шнур у воду або інші рідини.
• Слідкуйте за тим, щоб шнур живлення не торкався гострих країв і гарячих поверхонь.
• При від'єднанні приладу від електромережі, беріться за вилку мережного шнура, а не тягніть за мережний шнур.
• Перед приготуванням кожної нової порції кави відключайте кавоварку не менше ніж на 5 хвилин, для її охолодження.
• Не використовуйте колбу в інших цілях, не ставте її на газові та електричні плити і в мікрохвильові печі.
• Не використовуйте пристрій з пошкодженим мережним шнуром і вилкою, після падіння або з іншими несправностями. Для ремонту приладу, звертайтесь до найближчого авторизованого сервісного центру.
• Кавоварка призначена тільки для побутового застосування.

ПІДГОТОВКА ДО РОБОТИ

• Дістаньте прилад з упаковки.
• Промийте всі знімні елементи теплою водою з нейтральним миючим засобом, сполоскніть, протріть досуха й становіть на місце.
• Перед приготуванням кави, проведіть 2-3 цикли варіння, використовуючи тільки воду, не засипаючи каву у фільтр.
• Відкрийте кришку (1) і налийте воду в резервуар, встановіть на площадку (8) колбу (7), вставте вилку мережного шнуру в розетку і увімкніть кавоварку, встановивши вимикач живлення (4) в положення «I».
• Після того, як в резервуарі не залишиться води, вимкніть кавоварку, встановивши вимикач (4) в положення «0».
• Дайте приладу охолонути протягом 5 хвилин і вилийте воду з колби (7). Повторіть процедуру 2-3 рази. Кавоварка готова до використання.
Примітка: Резервуар є знімним (див. рисунок), ви можете його зняти перед наповненням водою.

ПРИГОТУВАННЯ КАВИ

Процес приготування кави полягає в пропусканні гарячої води під тиском пари через мелену каву. Це придає напою неповторного аромату і яскраво вираженого смаку. Смак готового напою залежить від якості вихідного продукту, тому рекомендується використовувати свіжомелені зерна кави.
• Відкрийте тримач фільтра (6).
• Мірною ложкою (9) насипте необхідну кількість меленої кави у фільтр (5), розрівняйте її, але не втрамбовуйте.
• Закрийте тримач фільтра (6).
• Відкрийте кришку резервуару для води (1) і наповніть його до потрібного рівня холодною водою.
• Закрийте кришку резервуару (1).
• Встановіть колбу (7) на площадку (8).
• Вставте вилку мережного шнура (3) в розетку.
• Увімкніть кавоварку, перевівши вимикач (4) в положення «I», при цьому загориться мережний індикатор, і кавоварка почне працювати.
• Коли вся вода пройде через фільтр, вимкніть кавоварку, встановивши вимикач (4) в положення «0».
• Щоб кава залишалася гарячою, тримайте колбу (7) на площадці (8), не вимикаючи кавоварку.

Увага!

- Коли відпаде необхідність у підігріві колби (7), не забудьте вимкнути кавоварку, перевівши вимикач (4) у положення «0».
- Під час приготування кави вода під тиском пари проходить через мелену каву, тому забороняється відкривати тримач фільтра (6) і виймати фільтр (5).
Примітка: Замість багаторазового фільтру (5) можна використовувати паперові фільтри типорозміру «1x2».

Чищення та догляд

• Завжди від'єднуйте прилад від електромережі перед чищенням.
• Дайте кавоварці повністю охолонути і протріть зовнішні поверхні сухою м'якою тканиною.
• Для видалення забрудньень використовуйте м'які засоби для чищення, не використовуйте металеві щітки і абразивні засоби для миття.
• Промийте всі знімні частини гарячою водою з нейтральним засобом для миття, сполосніть, протріть досуха і встановіть на місце.
• Не занурюйте кавоварку у воду або інші рідини.
• Не кладіть кавоварку в посудомийну машину.

ВИДАЛЕННЯ НАКИПУ

• Регулярно очищуйте кавоварку від накипу.
• Для видалення накипу використовуйте рекомендовані засоби, які можна придбати в торговій мережі, і суворо дотримуйтесь вказівок на їх упаковці.
• Після видалення накипу ретельно промийте кавоварку. Для цього залийте в резервуар чисту воду і, не засипаючи кави, увімкніть прилад. Повторіть цикл кілька разів.
• Здійсніть видалення накипу не рідше, ніж раз на 4-5 місяців, а при використанні «жорсткої» води частіше.

ЗБЕРІГАННЯ

• Перш ніж прибрати прилад на зберігання переконайтесь, що прилад від'єднаний від електромережі, повністю охолонув та було здійснено його чищення.
• Зберігайте прилад в сухому прохолодному місці, не доступному для дітей.

Технічні характеристики
Напруга живлення: 220-240 В ~ 50 Гц
Максимальна потужність: 600 Вт
Об'єм води: 4-6 чашок

Виробник залишає за собою право змінювати характеристики приладів без попереднього повідомлення.

Термін служби приладу – 3 роки

Гарантія

Докладні умови гарантії можна отримати в дилера, що продав дану апаратуру. При пред'явленні будь-якої претензії протягом терміну дії даної гарантії варто пред'явити чек або квитанцію про покупку.

Даний виріб відповідає вимогам до електромагнітної сумісності, що пред'являються директивою 89/336/ЄЕС Ради Європи й розпорядженням 73/23 ЄЕС по низьковольтних апаратурах.

CE

БЕЛАРУСКІ

КАВАВАРКА

АПІСАННЕ

1. Вечка/ручка для пераноскі здымнага разервуара для вады
2. Шкала ўзроўня вады
3. Вілка сеткавага шнура
4. Выключальнік сілкавання "I"/"0"
5. Шматразовы фільтр
6. Трымальнік фільтра з супрацькропельным клапанам
7. Колба для кавы
8. Пляцоўка падагрэву колбы
9. Мерная лыжка

ІНСТРУКЦЫЯ ПА ЭКСПЛУАТАЦЫІ МЕРЫ БЯСПЕКІ

Уважліва прачытайце дадзенае кіраўніцтва перад эксплуатацыяй прыбора, захавеце яго, выкарыстоўвайце ў далейшым у якасці даведкавага матэрыялу.
• Няправільны зварот з кававараай можа прывесці да не паломкі, прычыніць матэрыяльную шкоду і прычыніць шкоду здароўю карыстальніка.
• Каб пазбегнуць паразы электрычным токам і паломак прыбора, выкарыстоўвайце толькі тыя прылады, якія ўваходзяць у камплект пастаўкі.
• Перад уключэннем кававараі пераканаецеся, што напруга ў сетцы адпавядае працоўнай напрузе прыбора.
• Усталёўвайце кававараку на сухой роўнай паверхні. Не стаўце яе на гарачыя паверхні ці зблізку крыніц цяпла (электрычная пліта і інш.), а таксама побач з фіранкамі ці пад навясныміі паліцамі.
• Каб пазбегнуць апёкаў, не дакранайцеся гарачых паверхняў кававараі.
• Не дазваляйце дзецям выкарыстоўваць прыбор без кантролю дарослых.
• Не ўключайце кававараку без вады.
• Для варэння кавы выкарыстоўвайце толькі халодную ваду.
• Уключайце кававараку толькі пры ўсталяванай колбе для кавы.
• Ніколі не пакідайце ўключаны прыбор без нагляду.
• Калі прылада не выкарыстоўваецца, заўсёды адключайце яе ад электрасеткі.
• Не апускайце прыбор і сеткавы шнур у ваду ці іншыя вадкасці.
• Сачыце за тым, каб шнур сілкавання не дакрануўся вострых краёў і гарачых паверхняў.
• Пры адключэнні прыбора ад электрасеткі бярыцеся за вілкусеткавага шнура, а не цягніце за сеткавы шнур.
• Перад падрыхтоўкай кожнай новай порцыі кавы адключайце кававараку не менш чым на 5 хвілін, для яе астуджэння.
• Не выкарыстоўвайце колбу ў іншых мэтах, не стаўце яе на газавыя, электрычныя пліты і ў мікрахвалевыя печы.
• Не выкарыстоўвайце прыладу з пашкоджаным сеткавым шнуром і вілкай, пасля падзення ці з іншымі непаладкамі. Для рамонту прылады, звяртайцеся да найбліжэйшага авторызаванага сервіснога цэнтру.
• Кававарака прызначана толькі для побытавага ўжывання.

ПАДРЫХТОЎКА ДА ПРАЦЫ

• Выміце прыбор з пакавання.
• Прамыйце ўсе здымныя элементы цёплай вадой з нейтральным мыйным сродкам, апаласніце, пратрыце насухо і ўсталюйце на месца.
• Перад падрыхтоўкай кавы правядзіце 2-3 цыклу варэння, выкарыстоўваючы толькі ваду, не засыпаючы кава ў фільтр.
• Адкрыйце вечка (1) і наліце ваду ў разервуар, усталюйце на пляцоўку (8) колбу (7), устаўце вілку сеткавага шнура (3) у разетку і ўключыце кававараку, усталяваўшы выключальнік сілкавання (4) у становішча "I".
• Пасля таго як у разервуары не застанецца вады, выключыце кававараку, усталяваўшы выключальнік (4) у становішча "0".
• Дайце прыбору астыць на працягу 5 хвілін і выліце ваду з колбы (7). Паўтарыце працэдуру 2-3 разу. Кававарака гатовая да выкарыстання.
Нататка: - разервуар здымны (гл. малюнак), вы можаце зняць разервуар перад напаўненнем яго вадой.

ГАТАВАННЕ КАВЫ

Працэс гатавання кавы складаецца з прапускання гарачай вады пад ціскам пары праз молатую каву. Гэта надае напою водар і ярка выяўлены смак. Смак гатовага напоя залежыць ад якасці зыходнага прадукта, таму рэкамендуецца выкарыстоўваць свежамолатае зерне кавы.
• Адкрыйце трымальнік фільтра (6).
• Мернай лыжкай (9) насыпце неабходную колькасць молатай кавы ў фільтр (5), разраўнуйце яго, але не ўтрамбоўвайце.
• Зачыніце трымальнік фільтра (6).
• Адкрыйце вечка разервуара для вады (1) і напоўніце яго да патрабаванага ўзроўня халоднай вадой.
• Зачыніце вечка разервуара (1).
• Усталюйце колбу (7) на пляцоўку (8).
• Устаўце вілку сеткавага шнура (3) у разетку.
• Уключыце кававараку, перавядзіце выключальнік (4) у становішча "I", пры гэтым загарыцца светлавы індыкатар, і кававарака пачне працаваць.
• Калі ўся вада пройдзе праз фільтр, выключыце кававараку, усталяваўшы выключальнік (4) у становішча "0".
• Каб кава заставалася гарачай, трымайце колбу (7) на пляцоўцы (8), не выключаючы кававараку.
Ўвага!
- Калі адпадзе неабходнасць у падагрэве колбы (7), не забудзьцеся выключыць кававараку, пераваднік выключальнік (4) у становішча "0".
- Падчас падрыхтоўкі кавы вада пад ціскам пары праходзіць праз молатую каву, таму забараняецца адкрываць трымальнік фільтра (6) і выймаць фільтр (5).
Нататка: - замест шматразовага фільтра (5) можна выкарыстоўваць папяровыя фільтры тыпаразмеру "1x2".

ЧЫСТКА І ДАГЛЯД

• Заўсёды адключайце прыбор ад электрасеткі перад чысткай.
• Дайце кававараці цалкам астыць і пратрыце вонкавыя паверхні сухой мяккай тканінай.
• Для выдалення забруджанняў выкарыстоўвайце мяккія чысцячыя сродкі, не выкарыстоўвайце металічныя шчоткі і абразіўныя мыйныя сродкі.
• Прамыйце ўсе здымныя элементы цёплай вадой з нейтральным мыйным сродкам, апаласніце, пратрыце насуха і ўсталюйце на месца.
• Не апускайце кававараку ў ваду ці іншыя вадкасці.
• Не змяшчайце кававараку ў посудамыйную машыну.

ВЫДАЛЕННЕ НАКІПУ

• Рэгулярна чысціце кававараку ад накіпу.
• Для выдалення накіпу выкарыстоўвайце рэкамендаваныя сродкі, якія можна набыць у гандлёвай сетцы, і строга выконвайце ўказанні па іх пакаванні.
• Пасля выдалення накіпу старанна прамыйце кававараку. Для гэтага залеце ў разервуар чыстую ваду і, не засыпаючы каву, уключыце прыбор. Паўтарыце цыкл некалькі разоў.
• Выдаляйце накіп не радзей чым раз у 4-5 месяцаў, а пры выкарыстанні "цвёрдай" вады часцей.

ЗАХОЎВАННЕ

• Перад тым, як прыбраць прыбор на захоўванне, пераканаецеся, што ён адключаны ад электрасеткі, цалкам астыў і вычышчаны.
• Захоўвайце прыбор у сухім прахалодным месцы, недаступным для дзяцей.

Тэхнічныя характарыстыкі
Напруга сілкавання: 220-240 В ~ 50 Гц
Максімальная магутнасць: 600 Вт
Аб'ём вады: 4-6 кубкаў
Вытворца пакідае за сабой права змяняць характарыстыкі прыбораў без папярэдняга апавяшчэння

Тэрмін службы прыбора - 3 гады

Гарантыя

Падрабязнае апісанне умоў гарантыйнага абслугоўвання могут быць атрыманы у таго дылера, ў якога была набыта тэхніка. Пры звароце за гарантыйным абслугоўваннем абавязкова павінна быць прад'яўлена купчая альбо квітанцыя аб аплаце.

CE

Дадзены выраб адпавядае патрабаванням ЕМС, якія выказаны ў дырэктыве ЕС 89/336/ЕЕС, і палажэнням закона аб пытрымліванні напружання (73/23 ЕС)

ЎЗБЕК

QAHVA QAYNATGICH

TA'RIFI

1. Suv uchun yechib olinadigan idishning qopqog'i/dastasi
2. Suv sathining shkalasi
3. Tarmoq simining vilkasi
4. Ta'minotni o'chirish dastagi «I»/«0»
5. Ko'p martalik filtr
6. Filtrni mustahkamlash moslamasi va tomchiga qarshi klapan
7. Qahva uchun kolba idishi
8. Kolba idishini isitish maydoni
9. O'lchov qoshig'i

FOYDALANISH YO'RIQNOMASI XAVFSIZLIK CHORALARI

Foydalanish yo'riqnomasini buyumdan foydalanidan avval diqqat bilan o'qib chiqing, uni saqlab qo'ying va undan kelajakda ma'lumot materiali sifatida foydalaning.
• Qahva qaynatgichdan noto'g'ri foydalanish uning buzilishiga olib kelishi, moddiy zarar yetkazishi va undan foydalanuvchining salomatligiga shikast yetkazishi mumkin.
• Elektr tokining zarbasi bilan shikastlanishga va buyumning sinishiga yo'l qo'ymaslik uchun faqat yetkazib berish to'plamiga kiruvchi anjomlardan foydalaning.
• Qahva qaynatgichni yoqishdan avval elektr tarmog'idagi kuchlanish buyumning ish kuchlanishiga mos kelishiga ishonch qiling.
• Qahva qaynatgichni quruq tekis yuzada o'rnating. Uni issiq yuzalarga yoki issiqlik manbalarining yonida (elektr plita va hokazo), shuningdek darpardalarning yonida yoki osma tokchalar ostida o'rnatmang.
• Kuyib qolmaslik uchun qahva qaynatgichning issiq yuzalariga tegmaslikka harakat qiling.
• Bolalarga kattalarning nazoratisiz buyumdan foydalanishga ruxsat bermang.
• Qahva qaynatgichni suvsiz yoqmang.
• Qahvani qaynatish uchun faqat sovuq suvdan foydalaning.
• Qahva qaynatgichni faqat qaxqa uchun kolba idishi o'rnatilgan holda yoqing.
• Hech qachon ishlayotgan buyumni qarovsiz qoldirmang.
• Agar buyum ishlatilmasa, doimo uni elektr tarmoqdan o'chirib qo'ying.
• Buyumni va tarmoq simini suvga va boshqa suyuqliklarga botirmang.
• Ta'minot simi o'tkir qirralarga va issiq yuzalarga tegmasligini nazorat qiling.
• Buyumni elektr tarmog'idan o'chirganda tarmoq simidan tortmang, balki tarmoq simining vilkasidan ushlang.
• Har bir yangi qahva portsiyasini tayyorlashdan avval qahva qaynatgichni sovutish uchun uni kamida 5 minutga o'chiring.
• Kolba idishidan boshqa maqsadlarda foydalanmang, uni gaz, elektr plitalarining ustiga va miroto'lqinli pechlarning ichiga qo'ymang.
• Tarmoq vilkasi yoki simi shikastlangan holda, buyum tushib ketgan holda yoki uning boshqa nosozliklari bo'lgan holda undan foydalanish taqiqlanadi. Barcha ta'mirlash masalalari bo'yicha eng yaqin ro'yxatga olingan servis markaziga murojaat qiling.
• Qahva qaynatgich faqat maishiy ro'zg'orda foydalanish uchun mo'ljallangan.

ISHGA TAYYORLASH

• Buyumni o'ramidan chiqarib oling.
• Barcha yechib olinadigan elementlarni neytral yuvish vositasi bo'lgan iliq suv bilan yuving, chayib tashlang, uni quritib arting va yana joyiga o'rnating.
• Qahvani tayyorlashdan avval faqat suvdan foydalanib, filtrning ichiga qahva solmagan holda ikki-uch qaynatish tsiklini o'tkazing.
• Qopqoqni oching (1) va idishning ichiga suv quying, maydonchaning (8) ustiga kolba idishini o'rnating (7), tarmoq simining vilkasini (3) tarmoq rozetkasiga kiriting va ta'minotni yoqish dastagini (4) «I» holatiga o'tkazib, qahva qaynatgichni yoqing.
• Suv idishida suv qolmaganidan keyin ta'minotni yoqish dastagini (4) «0» holatiga o'tkazib, qahva qaynatgichni o'chiring.
• Buyumning 5 minut davomida sovishini kutib turing va kolba idishidan (7) suvni to'kib tashlang. Ushbu amalni 2-3 marta takrorlang. Qahva qaynatgich foydalanish uchun tayyor.
Eslatma: - rezervuar yechib olinadi (rasmga qarang), siz suv idishini suvga to'ldirishdan avval uni yechib olishingiz mumkin.

QAHVANI TAYYORLASH

qahvani tayyorlash jarayoni bug'ning bosimi ostida issiq suvning yanchilgan qahva orqali o'tkazilishidan iborat. Bu ichimlikka antiqa hidi va yorqin kuchli ta'mini baxsh etadi. Tayyor ichimlikning ta'mi dastlabki mahsulotning sifatiga bog'liq bo'ladi, shuning uchun yangi yanchilgan qahva donalaridan foydalanish tavsiya etiladi.
• Filtrni mustahkamlash moslamasini (6) oching.
• O'lchov qoshig'i bilan (9) yangchilgan qahvaning kerakli miqdorini filtrga (5) soling, uni tekislang, lekin qattiq bosib solmang.
• Filtrni mustahkamlash moslamasini (6) yoping.
• Suv uchun idishning qopqog'ini (1) oching va uni kerakli sathigacha sovuq suv bilan to'ldiring.
• Suv uchun idishning qopqog'ini (1) yoping.
• Kolba idishini (7) maydonchaga (8) o'rnating.
• Tarmoq simining vilkasini (3) rozetkaga kiriting.
• Ta'minotni yoqish dastagini (4) «I» holatiga o'tkazib, qahva qaynatgichni yoqing, bunda chiroqli indika¬tor yonadi, va Qahva qaynatgich ishlay boshlaydi.
• Butun suv filtr orqali o'tganda, ta'minotni yoqish dastagini (4) «0» holatiga o'tkazib, qahva qaynatgichni o'chiring.
• Qahva issiq qolishi uchun qahva qaynatgichni o'chirmagan holda kolba idishini (7) maydonchada (8) ushlab turing.
Diqqat!
- Kolba idishini (7) isitib turish zarurati qolmaganda, ta'minotni yoqish dastagini (4) «0» holatiga o'tkazib, qahva qaynatgichni o'chirishni unutmang.
- Qahvani tayyorlash uchun suv bug'ning bosimi ostida yanchilgan qahva orqali o'tadi, shuning uchun filtrni mustahkamlovchi moslamani (6) ochish va filtrni (5) chiqarib olish taqiqlanadi.
Eslatma: - ko'p martali filtrning (6) o'rniga «1x2» kattalik turidagi qog'oz filtrlaridan foydalanish mumkin.

TOZALASH VA PARVARISH QILISH

• Tozalashdan avval buyumni doimo elektr tarmog'idan o'chiring.
• Qahva qaynatgichning to'liq sovishini kutib turing va uning tashqi yuzalarini quruq yumshoq mato bilan arting.
• Gardlarni ketkazish uchun yumshoq tozalovchi vositalardan foydalaning, metall cho'tkalardan va abraziv yuvish vositalaridan foydalanmang.
• Barcha yechib olinadigan elementlarni neytral yuvish vositasi bo'lgan iliq suv bilan yuving, chayib tashlang, uni quritib arting va yana joyiga o'nating.
• Qahva qaynatgichni suvga yoki boshqa suyuqliklarga botirmang.
• Qahva qaynatgichni idish yuvish mashinasiga solmang.

ICHIDAGI QUYQANI KETKAZISH

• Qahva qaynatgichni quyqadan muntazam tozalab turing.
• Quyqani ketkazish uchun savdo tarmog'ida sotib olish mumkin bo'lgan tavsiya etilgan vositalardan foydalaning, va ularning o'ramidagi ko'rsatmalarga qat'iy rioya qiling.
• Quyqani ketkazganingizdan keyin qahva qaynatgichni puxta yuvib tozalang. Buning uchun suv idishiga toza suvni qying va qahvani solmagan holda buyumni yoqing. Tsiklni bir necha marta takrorlang.
• Quyqani ketkazishni kamida 4-5 oyda bir marta, «qattiq» suvdan foydalanganda esa bundan ko'proq o'tkazib turing.

SAQLASH

• Buyumni saqlash uchun olib qo'yishdan avval uning elektr tarmog'idan o'chirilganligi, to'liq sovinganligi va uni tozalash amalga oshirilganligiga ishonch hosil qiling.
• Buyumni quruq, salqin, bolalar yeta olmaydigan joyda saqlang.

Texnik xususiyatlari
Ta'minot kuchlanishi: 220-240 V ~ 50 hz
Maksimal quvvati: 600 W
Suvning hajmi: 4-6 piyola
Ishlab chiqaruvchi avvaldan ogohlantirmagan holda buyumlarning xususiyatlarini o'zgartirish huquqini o'zida saqlab qoladi.

Buyumning xizmat qilishining muddati - 3 yil

Kafolat shartlari

Ушбу жихоза кафолат бериш масаласида ҳудудий дилер ёки ушбу жиҳоз ҳарид қилинган компанияга мурожаат қилинг. Касса чеки ёки ҳаридни тасдиқловчи бошқа бир молиявий ҳужжат кафолат хизматини бериш шарти ҳисобланади.

CE

Ушбу жиҳоз 89/336/ЯЕС Кўрсатмаси асосида белгиланган ва Кувеит кучини белгилаш Қонунида (73/23 ЕЭС) айтилган ЯХС талабларига мувофиқ келади.

VITEK

АУДИО-ВИДЕО И БЫТОВАЯ ТЕХНИКА

VT-1512

Coffee maker

Кофеварка

Инструкция по эксплуатации

GB Manual instruction 2
DE Die betriebsanweisung 3
RUS Инструкция по эксплуатации 4
KZ Пайдалану нұсқасы 5
RO Instrucțiune de exploatare 6
CZ Návod k použití 7
UA Інструкція з експлуатації 8
BEL Інструкцыя па эксплуатацыі 9
UZ Фойдаланиш қоидалари 10

www.vitek.ru

GB

A production date of the item is indicated in the serial number on the technical data plate. A serial number is an eleven-unit number, with the first four figures indicating the production date. For example, serial number 0606xxxxxxx means that the item was manufactured in June (the sixth month) 2006.

DE

Das Produktionsdatum ist in der Seriennummer auf dem Schild mit technischen Eigenschaften dargestellt. Die Seriennummer stellt eine elfstellige Zahl dar, die ersten vier Zahlen bedeuten dabei das Produktionsdatum. Zum Beispiel bedeutet die Seriennummer 0606xxxxxxx, dass die Ware im Juni (der sechste Monat) 2006 hergestellt wurde.

RUS

Дата производства изделия указана в серийном номере на табличке с техническими данными. Серийный номер представляет собой одиннадцатизначное число, первые четыре цифры которого обозначают дату производства. Например, серийный номер 0606xxxxxxx означает, что изделие было произведено в июне (шестой месяц) 2006 года.

KZ

Бұйымның шығарылған мерзімі техникалық деректері бар кестедегі сериялық нөмірде көрсетілген. Сериялық нөмір он бір саннан тұрады, оның бірінші төрт саны шығару мерзімін білдіреді. Мысалы, сериялық нөмір 0606xxxxxxx болса, бұл бұйым 2006 жылдың маусым айында (алтыншы ай) жасалғанын білдіреді.

RO

Data fabricării este indicată în numărul de serie pe tabelul cu datele tehnice. Numărul de serie reprezintă un număr din unsprezece cifre, primele patru cifre indicînd data fabricării. De exemplu, dacă numărul de serie este 0606xxxxxxx, înseamnă că produsul dat a fost fabricat în iunie (luna a asea) 2006.

CZ

Datum výroby spotřebiče je uveden v sériovém čísle na výrobním štítku s technickými údaji. Sériové číslo je jedenáctimístní číslo, z nichž první čtyři číslice znamenají datum výroby. Například sériové číslo 0606xxxxxxx znamená, že spotřebič byl vyroben v červnu (šestý měsíc) roku 2006.

UA

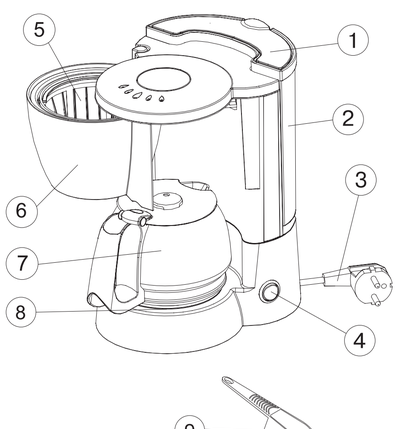
Дата виробництва виробу вказана в серійному номері на табличці з технічними даними. Серійний номер представляє собою одинадцятизначне число, перші чотири цифри якого означають дату виробництва. Наприклад, серійний номер 0606xxxxxxx означає, що виріб був виготовлений в червні (шостий місяць) 2006 року.

BEL

Дата вытворчасці вырабу паказана ў серыйным нумары на таблічке з тэхнічнымі дадзенымі. Серыйны нумар прадстаўляе сабою адзінаццатазначнае чысло, першыя чатыры лічбы якога абазначаюць дату вытворчасці. Напрыклад, серыйны нумар 0606xxxxxxx азначае, што выраб быў зроблен ў чэрвені (шосты месяц) 2006 года.

UZ

Жиҳоз ишлаб чиқарилган муддат техник хусусиятлар кўрсатилган лавҳачадаги серия рақамида кўрсатилган. Серия рақами ўн битта сондан иборат бўлиб уларнинг биринчи тўртгаси ишлаб чиқарилган вақтни ифода этади. Мисол учун 0606xxxxxxx серия рақами жиҳоз 2006 йилнинг июн ойида (олтинчи ойда) ишлаб чиқарилганлигини билдиради.



ENGLISH

COFFEE MAKER

DESCRIPTION
1. Lid/handle for carrying detachable water reservoir.
2. Water level scale
3. Power cord plug
4. Power switch «I»/«O»
5. Reusable filter
6. Filter holder with anti-dripping valve
7. Vessel for coffee
8. Spot for heating coffee vessel
9. Measuring spoon

Operating manual
Safety measures
Read the present manual carefully. Keep this manual for future reference.
- Improper usage of coffee maker may cause its malfunction, damage to property or health of its user.
- In order to avoid electric shock and appliance malfunction, use only the parts included into delivery set.
- Before switching appliance on, make sure supply line voltage meets appliance operating voltage.
- Put coffee maker on dry level surface. Do not put it on hot surfaces or near by heat sources (for instance, electric stove and etc.), near by curtains or under hanged up ceilings.
- Do not touch hot surfaces of coffee maker to avoid burns.
- Do not allow children to use appliance without the supervision of the adults.
- Do not switch coffee maker without water.
- Use only cold water for preparing coffee.
- Switch coffee maker on only after installation of coffee vessel.
- Do not leave switched on appliance unattended.
- Disconnect the appliance from power supply line when not in use.
- Do not immerse the appliance and power cord into water or any other liquids.
- Take care power cord is not touching sharp edges and hot surfaces.
- Hold power cord plug to disconnect the appliance from wall outlet. Do not pull power cord.
- Switch coffee maker off before preparing each new portion of coffee for 5 minutes minimum for cooling the appliance down.
- Do not use coffee vessel for any other purposes, do not put it on gas or electric stoves or inside microwave ovens.
- Do not use appliance if its power cord or plug is damaged, after appliance falling down or in case of any other malfunctions. Apply to the nearest authorized service center for repair.
- This coffee maker is intended for household use only.

Preparation for operation
- Unpack the appliance.
- Wash all detachable parts with warm water using soft detergent, rinse and wipe it dry, and put on to appropriate place.
- Before you start making coffee undertake 2-3 preparatory cycles using only water, without putting coffee powder into filter.
- Open lid (1) and pour water into reservoir, put coffee vessel (7) on spot (8). Insert power cord plug (3) into wall outlet and turn coffee maker on by setting switch (4) into position "I".
- After all water inside reservoir is over, turn coffee maker off by setting witch (4) into position "0".
- Leave the appliance for 5 minutes for cooling down and pour water out of the vessel (7). Repeat this procedure 2-3 times. Now your coffee maker is ready for usage.

Notice: - This reservoir is detachable (see the picture), you can take it off to fill with water.

Making coffee
In order to make coffee hot water is pressed through grinded coffee. This method provides special aroma and bright taste for your coffee. Taste of prepared coffee depends upon quality of raw product, thus it is recommended to use freshly grinded coffee powder.
- Open filter holder (6).
- Put some coffee powder into filter (5) using measuring spoon (9), smooth the power inside the filter, but not ram it.
- Close filter holder (6).
- Open lid of water reservoir (1) and fill the reservoir with cold water up to level required.
- Close the lid of reservoir (1).
- Install reservoir (7) on the spot (8).
- Insert power cord plug (3) into wall outlet.
- Turn coffee maker on by setting switch (4) into position "I", at this indicator is lighted and coffee maker starts working.
- After all water have been passed through the filter, turn coffee maker off by setting switch (4) into position "0".
- To keep coffee warm, put vessel (7) on spot (8), do not turn coffee maker off.

Attention!
- Turn coffee maker off by setting switch (4) into position "0" when you do not need keeping coffee vessel (7) warm.
- During coffee preparation, water is running through coffee powder under steam pressure, thus it is forbidden to open filter holder (6) and extract the filter itself (5).

Notice: - you can use paper filter of typical size " 1x2" instead of reusable filter (5).

Cleaning and maintenance
- Always disconnect the appliance from power supply line before cleaning.
- Let coffee maker cool down completely and wipe outer surfaces with soft dry cloth.
- Use soft detergents for removing dirt; do not use metallic brushes and abrasive detergents.
- Wash all detachable parts using warm water with neutral detergent, rinse and wipe them dry, and install back to their places.
- Do not immerse the coffee maker into water or any other liquids.
- Do not place coffee maker into dishwasher.

Removing deposit
- Clean deposit off regularly.
- Use recommended means (chemicals) for removing deposit, which you can get in stores. Follow directions written on package.
- Wash coffee maker thoroughly after removing deposit. Pour clean water into reservoir, but do not put coffee powder into filter. Switch the appliance on. Repeat cycle several times.
- Remove deposit no less then once each 4-5 months or often in case of using hard water.

Storage
- Before storing the appliance, make sure it is disconnected from wall outlet, cooled down and cleaned.
- Store the appliance at cool dry place inaccessible by children.

Technical specifications
Supply voltage: 220-240 V ~ 50 Hz
Maximal power: 600 W
Water capacity: 4-6 cups
Manufacturer retains its right to change characteristics of the appliances without any prior notice.

Service life of appliance - 3 years

GUARANTEE
Details regarding guarantee conditions can be obtained from the dealer from whom the appliance was purchased. The bill of sale or receipt must be produced when making any claim under the terms of this guarantee.

CE *This product conforms to the EMC-Requirements as laid down by the Council Directive 89/336/EEC and to the Low Voltage Regulation (73/23 EEC)*

DEUTSCH

KAFFEEMASCHINE

BESCHREIBUNG
1. Deckel/Tragegriff des Wasserbehälters
2. Füllstandsanzeige
3. Netzstecker
4. Netzschalter „I/O"
5. Dauerfilter
6. Filterhalterung mit dem Tropfschutzventil
7. Kaffekolben
8. Aufheizboden für den Kolben
9. Messlöffel

BETRIEBSANLEITUNG
SICHERHEITSMAßNAHMEN
Vor der ersten Inbetriebnahme des Geräts lesen Sie aufmerksam diese Betriebsanleitung durch, bewahren Sie diese Bedienungsanleitung für die weitere Nutzung als Informationsmaterial auf.
- Nicht ordnungsgemäße Nutzung des Geräts kann zu seiner Störung führen, einen materiellen Schaden und gesundheitlichen Schaden hervorrufen.
- Verwenden Sie nur jenes Zubehör, das zum Lieferungsumfang gehört, um das Stromschlagrisiko zu vermeiden.
- Vor der ersten Inbetriebnahme vergewissern Sie sich, dass die Spannung des Geräts mit der Netzspannung übereinstimmt.
- Stellen Sie das Gerät auf eine gerade stabile Oberfläche auf. Es ist nicht gestattet, die Kaffeemaschine auf heiße Oberflächen oder neben solchen Flächen (Gas oder elektrischer Herd, Backofen), sowie neben Gardinen oder unter den Spanndecken aufzustellen.
- Berühren Sie nie heiße Stellen des Geräts, um Verbrühungen zu vermeiden.
- Geben Sie nie das Gerat den Kindern unbeaufsichtigt.
- Es ist nicht gestattet, die Kaffeemaschine ohne Wasser einzuschalten.
- Nutzen Sie zur Kaffeezubereitung nur kaltes Wasser.
- Schalten Sie die Kaffeemaschine nur beim eingeschalteten Kaffeekolben ein.
- Lassen Sie das Gerät nie unbeaufsichtigt.
- Schalten Sie das Gerät vom Stromnetz ab, wenn Sie es längere Zeit nicht nutzen
- Es ist nicht gestattet, den Wasserkocher und den Netzkabel ins Wasser oder andere Flüssigkeiten tauchen zu lassen.
- Achten Sie darauf, dass das Netzkabel heiße oder scharfe Gegenstände nicht berührt.
- Halten Sie das Gerät beim Abschalten vom Stromnetz am Netzstecker, ziehen Sie ihn nicht am Netzkabel.
- Schalten Sie die Kaffeemaschine vor jeder Nutzung bei der Zubereitung einer neuen Kaffeeportion zum Abkühlen mindestens für 5 Minuten ab.
- Es ist nicht gestattet, den Kolben für andere Zwecke zu nutzen, auf den Gas-, Elektroherd oder in den Mikrowellenofen zu stellen.
- Es ist nicht gestattet, das Gerät zu nutzen, wenn das Netzkabel oder der Netzstecker beschädigt oder andere Störungen aufweist. Um das Gerät zu reparieren, wenden Sie sich an ein autorisiertes Kundenservicedienst.
- Die Kaffeemaschine ist nur für den Gebrauch im Haushalt geeignet.

VORBEREITUNG ZUR INBETRIEBNAHME
- Nehmen Sie die Kaffeemaschine aus der Verpackung heraus.
- Waschen Sie alle abnehmbaren Teile unter dem warmen Wasser mit einem neutralen Waschmittel, spülen und trocknen Sie diese sorgfältig ab.
- Führen Sie vor der Kaffeezubereitung 2-3 Brühzyklen aus, nutzen Sie dabei nur Wasser, ohne Kaffee einzuschütten.
- Öffnen Sie den Deckel (1) und gießen Sie das Wasser in den Wasserbehälter. Stellen Sie den Kolben (7) auf den Heizboden (8) auf, stecken Sie den Netzstecker (3) in die Steckdose und schalten Sie die Kaffeemaschine ein, stellen Sie den Schalter in die Position „I" auf.
- Nachdem es im Wasserbehälter kein Wässer mehr übrig bleibt, schalten Sie die Kaffeemaschine aus, indem Sie den Netzschalter (4) in die Position «0» stellen.
- Lassen Sie das Gerät ca. 5 Minuten abkühlen, gießen Sie Wasser aus dem Kaffeekolben (7) aus. Wiederholen Sie diesen Prozess 2-3 mal. Jetzt ist Ihre Kaffeemaschine ist betriebsbereit.

Anmerkung: - der Wasserbehälter ist abnehmbar (siehe Abb.), Sie können ihn vor dem Wasserauffüllen abnehmen.

KAFFEEZUBEREITUNG
Der Prozess der Kaffeezubereitung besteht im Durchlass des heissen Wasser unter Dampfdruck durch den gemahlenen Kaffee Es verleiht dem Getränk Aroma und einen stark ausgeprägten Geschmack. Der Geschmack des fertigen Getränkes hängt von der Qualität des Ausgangsproduktes ab, deshalb wird es empfohlen, frisch gemahlene Kaffeebohnen zu verwenden.
- Öffnen Sie die Filterhalterung (6).
- Geben Sie mittels eines Messlöffels (9) die gewünschte Menge des gemahlenen Kaffees in den Filter (5) zu, schlichten Sie den Kaffee aus, pressen Sie ihn jedoch nicht zusammen.
- Schließen Sie die Filterhalterung (6) zu.
- Öffnen Sie den Deckel des Wasserbehälters (1) und füllen Sie ihn mit Wasser bis zum gewünschten Füllstand.
- Schließen Sie den Deckel des Wasserbehälters (1) zu.
- Stellen Sie den Kolben (7) auf den Aufheizboden (8) auf.
- Stecken Sie den Netzstecker (3) in die Steckdose.
- Schalten Sie die Kaffeemaschine ein, stellen Sie den Netzschalter (4) in die Position "I", dabei wird der Lichtindikator aufleuchten und die Kaffeemaschine wird in Betrieb gesetzt.
- Nachdem das ganze Wasser durch den Filter durchläuft, schalten Sie die Kaffeemaschine aus, indem Sie den Netzschalter (4) in die Position «0» stellen.
- Um den Kaffee warm zu erhalten, halten Sie den Kolben (7) auf dem Aufheizboden (8), ohne die Kaffeemaschine auszuschalten.

Achtung!
- Sollte der Kaffeekolben (7) nicht mehr aufgewärmt werden, vergessen Sie nicht, die Kaffeemaschine auszuschalten, indem Sie den Netzschalter (4) in die Position „0" stellen.
- Während der Kaffeezubereitung läuft das Wasser unter dem Dampfdruck durch den gemahlenen Kaffee durch, deshalb ist es nicht gestattet, die Filterhalterung (6) zu öffnen und den Filter (5) herauszunehmen.

Anmerkung: - Statt des Zusatzfilters (5) können Papierfilter „1x2" genutzt werden.

REINIGUNG UND PFLEGE
- Schalten Sie das Gerät vor der Reinigung vom Stromnetz immer ab.
- Lassen Sie die Kaffeemaschine komplett abkühlen und wischen Sie das Gehäuse des Geräts mit einem trockenen Tuch ab.
- Für die Entfernung der Verschmutzung nutzen Sie weiche Reinigungsmittel, aber keine Metallbürsten und Abrasivmittel.
- Waschen Sie alle abnehmbaren Teile unter dem warmen Wasser mit einem neutralen Waschmittel, spülen und trocknen Sie diese sorgfältig ab.
- Es ist nicht gestattet, die Kaffeemaschine in Wasser oder andere Flüssigkeiten tauchen zu lassen.
- Es ist nicht gestattet, die Kaffeemaschine in der Geschirrspülmaschine zu waschen.

ENTKALKUNG
- Führen Sie die Entkalkung der Kaffeemaschine regelmäßig aus.
- Um den Kalkstein zu entfernen, nutzen Sie die empfohlenen handelsüblichen Reinigungsmittel und befolgen Sie streng den Anweisungen auf der Verpackung.
- Spülen Sie die Kaffeemaschine nach der Entkalkung sorgfältig ab. Gießen Sie reines Wasser in den Wasserbehälter ohne Kaffee ein, schalten Sie das Gerät ein. Wiederholen Sie den Vorgang zweimal.
- Führen Sie die Entkalkung der Kaffeemaschine nicht weniger als 4-5 mal pro Monat oder öfters aus, wenn Sie hartes Wasser nutzen.

AUFBEWAHRUNG
- Bevor Sie das Gerät zur längeren Aufbewahrung wegpacken, vergewissern Sie sich, dass es vom Stromnetz abgeschaltet, abgekühlt und gereinigt ist.
- Bewahren Sie das Gerät in einem trockenen und für Kinder unzugänglichem Ort auf.

Technische Eigenschaften
Stromversorgung: 220-240 V ~ 50 Hz
Maximale Leistung: 600 W
Wasservolumen: 4-6 Tassen
Der Hersteller behält die Rechte vor, Veränderungen in die Konstruktion des Geräts ohne vorzeitige Benachrichtigung vornehmen zu dürfen.

Betriebslebensdauer des Geräts – 3 Jahre

Gewährleistung
Ausführliche Bedingungen der Gewährleistung kann man beim Dealer, der diese Geräte verkauft hat, bekommen. Bei beliebiger Anspruchserhebung soll man während der Laufzeit der vorliegenden Gewährleistung den Check oder die Quittung über den Ankauf vorzulegen.

CE *Das vorliegende Produkt entspricht den Forderungen der elektromagnetischen Verträglichkeit, die in 89/336/EWG -Richtlinie des Rates und den Vorschriften 73/23/EWG über die Niederspannungsgeräte vorgesehen sind.*

РУССКИЙ

КОФЕВАРКА

ОПИСАНИЕ
1. Крышка/ручка для переноски съемного резервуара для воды
2. Шкала уровня воды
3. Вилка сетевого шнура
4. Выключатель питания «I»/«0»
5. Многоразовый фильтр
6. Держатель фильтра с противокапельным клапаном
7. Колба для кофе
8. Площадка подогрева колбы
9. Мерная ложка

РУКОВОДСТВО ПО ЭКСПЛУАТАЦИИ
МЕРЫ БЕЗОПАСНОСТИ
Внимательно прочитайте настоящее руководство перед эксплуатацией прибора, сохраните его, используйте в дальнейшем в качестве справочного материала.
- Неправильное обращение с кофеваркой может привести к ее поломке, нанести материальный ущерб и причинить вред здоровью пользователя.
- Во избежание поражения электрическим током и поломок кофеварки, используйте только те принадлежности, которые входят в комплект поставки.
- Перед включением кофеварки убедитесь, что напряжение в сети соответствует рабочему напряжению прибора.
- Устанавливайте кофеварку на сухой ровной поверхности. Не ставьте ее на горячие поверхности или вблизи источников тепла (электрическая плита и пр.), а также рядом с занавесками или под навесными полками.
- Во избежание получения ожогов не касайтесь горячих поверхностей кофеварки.
- Не позволяйте детям использовать прибор без контроля взрослых.
- Не включайте кофеварку без воды.
- Для варки кофе используйте только холодную воду.
- Включайте кофеварку только при установленной колбе для кофе.
- Никогда не оставляйте включенный прибор без присмотра.
- Если устройство не используется, всегда отключайте его от электросети.
- Не погружайте прибор и сетевой шнур в воду или другие жидкости.
- Следите за тем, чтобы шнур питания не касался острых кромок и горячих поверхностей.
- При отключении прибора от электросети беритесь за вилку сетевого шнура, а не тяните за сетевой шнур.
- Перед приготовлением каждой новой порции кофе отключайте кофеварку не менее чем на 5 минут, для ее охлаждения.
- Не используйте колбу в иных целях, не ставьте ее на газовые, электрические плиты и в микроволновые печи.
- Не используйте устройство с поврежденным сетевым шнуром и вилкой, после падения или с другими неисправностями. Для ремонта прибора обращайтесь в ближайший авторизованный сервисный центр.
- Кофеварка предназначена только для бытового применения.

ПОДГОТОВКА К РАБОТЕ
- Извлеките прибор из упаковки.
- Промойте все съемные элементы теплой водой с нейтральным моющим средством, ополосните, протрите насухо и установите на место.
- Перед приготовлением кофе проведите 2-3 цикла варки, используя только воду, не засыпая кофе в фильтр.
- Откройте крышку (1) и налейте воду в резервуар, установите на площадку (8) колбу (7), вставьте вилку сетевого шнура (3) в розетку и включите кофеварку, установив выключатель питания (4) в положение «I».
- После того как в резервуаре не останется воды, выключите кофеварку, установив выключатель (4) в положение «0».
- Дайте прибору остыть в течение 5 минут и вылейте воду из колбы (7). Повторите процедуру 2-3 раза. Кофеварка готова к использованию.

Примечание: Резервуар является съемным (см. рисунок), вы можете его снять перед наполнением водой.

ПРИГОТОВЛЕНИЕ КОФЕ
Процесс приготовления кофе заключается в пропускании горячей воды под давлением пара через молотый кофе. Это придает напитку аромат и ярко выраженный вкус. Вкус готового напитка зависит от качества исходного продукта, поэтому рекомендуется использовать свежемолотые зерна кофе.
- Откройте держатель фильтра (6).
- Мерной ложкой (9) насыпьте необходимое количество молотого кофе в фильтр (5), разровняйте его, но не утрамбовывайте.
- Закройте держатель фильтра (6).
- Откройте крышку резервуара для воды (1) и наполните его до требуемого уровня холодной водой.
- Закройте крышку резервуара (1).
- Установите колбу (7) на площадку (8).
- Вставьте вилку сетевого шнура (3) в розетку.
- Включите кофеварку, переведя выключатель (4) в положение «I», при этом загорится световой индикатор, и кофеварка начнет работать.
- Когда вся вода пройдёт через фильтр, выключите кофеварку, установив выключатель (4) в положение «0».
- Чтобы кофе оставался горячим, держите колбу (7) на площадке (8), не выключая кофеварку.

Внимание!
- Когда отпадает необходимость в подогреве колбы (7), не забудьте выключить кофеварку, переведя выключатель (4) в положение «0».
- Во время приготовления кофе вода под давлением пара проходит через молотый кофе, поэтому запрещается открывать держатель фильтра (6) и вынимать фильтр (5).

Примечание: Вместо многоразового фильтра (5) можно использовать бумажные фильтры типа размера «1x2».

ЧИСТКА И УХОД
- Всегда отключайте прибор от электросети перед чисткой.
- Дайте кофеварке полностью остыть и протрите внешние поверхности сухой мягкой тканью.
- Для удаления загрязнений используйте мягкие чистящие средства, не используйте металлические щетки и абразивные моющие средства.
- Промойте все съемные элементы теплой водой с нейтральным моющим средством, ополосните, протрите насухо и установите на место.
- Не погружайте кофеварку в воду или другие жидкости.
- Не помещайте кофеварку в посудомоечную машину.

УДАЛЕНИЕ НАКИПИ
- Регулярно очищайте кофеварку от накипи.
- Для удаления накипи используйте рекомендованные средства, которые можно приобрести в торговой сети, и строго следуйте указаниям на их упаковке.
- После удаления накипи тщательно промойте кофеварку. Для этого залейте в резервуар чистую воду и, не засыпая кофе, включите прибор. Повторите цикл несколько раз.
- Производите удаление накипи не реже чем раз в 4-5 месяцев, а при использовании «жесткой» воды чаще.

ХРАНЕНИЕ
- Перед тем, как убрать прибор на хранение, убедитесь, что он отключен от электросети, полностью остыл и произведена его чистка.
- Храните прибор в сухом прохладном месте, не доступном для детей.

Технические характеристики
Напряжение питание: 220-240 В ~ 50 Гц
Максимальная мощность: 600 Вт
Объем воды: 4-6 чашек
Производитель оставляет за собой право изменять характеристики приборов без предварительного уведомления

Срок службы прибора - 3 года

ME 01 *Данное изделие соответствует всем требуемым европейским и российским стандартам безопасности и гигиены.*

АН-ДЕР ПРОДАКТС ГмБХ, Австрия
Нойбаугюртель 38/7А, 1070 Вена, Австрия

ҚАЗАҚ

КОФЕҚАЙНАТҚЫШ

СИПАТТАМАСЫ
1.Суға арналған сыйманың тасымалдау тұтқасы /қақпағы
2. Су деңгейінің шкаласы
3. желі бауының ашасы
4. Қуаттану сөндіргіші «I»/«0»
5. Көп рет қолданылатын сүзгі
6. Тамшыға қарсы клапаны бар сүзгі ұстағышы
7. Кофеге арналған колба
8. Колбаны жылыту орны
9. Мөлшерлеме қасығы

ҚОЛДАНУ ЖӨНІНДЕГІ НҰСҚАУЛЫҚ
ҚАУІПСІЗДІК ШАРАЛАРЫ
- Құрылғыны қолдану алдында қолдану нұсқаулығын мұқият оқыңыз, оны сақтап қойыңыз, келешекте оны анықтама материалы ретінде қолданыңыз.
- Кофеқайнатқышты дұрыс қолданбау, оның бұзылуына, материалды залал мен тұтынушының денсаулығына зиян тигізуі мүмкін.
- Электр тогымен зақымданудың және құрылғының бұзылуының алдын алу үшін, тек жеткізу топтамасына кіретін бөлшектерді ғана қолданыңыз.
- Кофеқайнатқышты қосу алдында электрөткізгіші кернеу құрылғының қат белгісіне сәйкес келетінін тексеріңіз.
- Кофеқайнатқышты тегіс құрғақ бетке орнатыңыз. Оны ыстық беттерге немесе жылу көздерінің жанына (мысалы, электр плитасы және т.б.), сондай-ақ, перделердің жанына немесе аспалы сөрелердің астына қоймаңыз.
- Күйіп қалмас үшін, кофеқайнатқыштың ыстық беттерін ұстамаңыз.
- Ересектердің қадағалауынсыз құрылғыны балаларға қолдануға рұқсат бермеңіз.
- Кофеқайнатқышты суссыз қоспаңыз.
- Кофе қайнату үшін тек салқын су қолданыңыз
- Кофе қайнатқышты тек кофеге арналған колба орнатылғанда ғана қосыңыз.
- Қосылған құрылғыны ешқашан қарусыз қалдырмаңыз.
- Егер құрылғы қолданылмаса, оны үнемі электржеліден ажыратып қойыңыз.
- Желі шнурын және құрылғыны суға немесе басқа сұйықтықтарға батырмаңыз.
- Желі шнуры ыстық тегістіктермен және өткір қырлармен тиіспей тұруын қадағалаңыз.
- Құрылғыны электр желісінен ажыратқанда, желі бауының ашасынан ұстаңыз, желі бауынан тартпаңыз.
- Кофенің жаңа порциясын дайындағанда, кофеқайнатқышты кем дегенде 5 минутқа, оны суытып алу үшін, сөндіріп қойыңыз.
- Колбаны өзге мақсаттарда қолданбаңыз, оны газ, электр плиталарына қоймаңыз , ыстық толқынды пештерге салмаңыз.
- Желі бауы және ашасы зақымданған болса, құрал құлағаннан кейін немесе өзге де зақымдардан кейін оны қолданбаңыз. Жөнделу үшін жақын арадағы қызмет көрсетілімья хабарласыңыз.
- Кофеқайнатқыш тек тұрмыстық қолдануға ғана мақсатталған.

ЖҰМЫСҚА ДАЙЫНДАУ
- Құрылғыны қаптамадан алыңыз.
- Барлық алмалы- салмалы бөлшектерін бейтарап жуғыш құралы қосылған жылы сумен жуып, шайып, құрғақ матамен сүртіңіз де орнына орнатып қойыңыз.
- Қофені қайнату алдында құр су құйып, сүзгіге кофе салмай тұрып, 2-3 рет суды қайнатып алыңыз.
- Қақпағын ашыңыз (1) және сыймаға су құйыңыз, колбаны (7) орнына (8) орнатыңыз, желі бауының ашасын (3) розеткаға салыңыз және кофеқайнатқышты қосыңыз, оп үшін қуаттану сөндіргішін (4) «1» жағдайына орнатыңыз.
- құралда су қалмағаннан кейін, кофеқайнатқышты сөндіріңіз, ол үшін сөндіргішін (4) «0» жағдайына орнатыңыз.
- Құрылғыны 5 минут бойы суытып алыңыз да, колбадағы суды төгіп тастаңыз(7). Үрдісті 2-3 рет қолданыңыз. Кофеқайнатқыш қолдануға дайын.

Ескертпе: - сыйма алынып салынады (суретті қараңыз), сіз сыймаға су толтыру үшін, оны шешіп алсаңыз болады.

КОФЕ ДАЙЫНДАУ
Кофені әзірлеу үрдісі ыстық суды будың айдауымен тартылған кофеден өткізу болып табылады.нәтижесінде кофеңіз жұпар иісі мен дәмі ерекше қанық болады. Дайын ішімдіктің дәмі өнімнің сапасына тәуелді, сондықтан, жаңадан тартылған кофе дәндерін қолданған жөн.
- Сүзгі ұстағышын ашыңыз(6).
- Өлшемдік қасықпен (9) тартылған кофенің қажетті мөлшерін сүзгіге (5) салыңыз, оны тегістеңіз, бірақ, нығыздамаңыз.
- Сүзгі ұстағышын (6) жабыңыз.
- су сыймасының (1) қақпағын ашыңыз және қажетті деңгейге дейін салқын сумен толтырыңыз.
- Сыйма қақпағын (1) жабыңыз.
- Колбаны (7) орнына (8) орнатыңыз.
- желі бауының ашасын (3) розеткаға салыңыз.
- Кофе қайнатқышты қосыңыз, сөндіргішті (4) «I» жағдайына орнатыңыз, оп кезде желі индикаторы жанады және кофеқайнатқыш іске қосылады.
- Бүкіл су сүзгіден өткен соң, кофеқайнатқышты сөндіріңіз, оп үшін сөндіргішті (4) «0» жағдайына орнатыңыз.
- Кофе ыстық болып тұра беруі үшін, колбаны сөндіргіші (4) «0» жағдайына орнатыңыз. Назар аударыңыз!
- Колбаны (7) қыздыру қажет болмаған жағдайда, кофеқайнатқышты сөндіруді ұмытпаңыз, оп үшін сөндіргішті (4) «0» жағдайына орнатыңыз.
- Кофені дайындау барысында қысым астындағы ыстық су тартылған кофеден өтеді, сондықтан, сүзгі ұстағышын(6) ашуға және сүзгіні алуға (5) тиым салынады.

Ескерту: - көп рет қолданылатын сүзгінің (5) орнына көлемі «1x2» қағаз сүзгілерін қолдансаңыз болады.

ТАЗАЛАУ ЖӘНЕ КҮТУ
- Құрылғыны тазалау алдында желіден үнемі ажыратыңыз.
- Кофеқайнатқышты толық суытып, оның сыртқы беттерін құрғақ жұмсақ матамен сүртіп шығыңыз.
- Ластануды кетіру үшін жұмсақ тазалағыш құралдарды қолданыңыз, темір щеткалар мен абразивті жуғыш заттарды қолданбаңыз.
- Барлық алмалы- салмалы бөлшектерін бейтарап жуғыш құралы қосылған жылы сумен жуып, шайып, құрғақ матамен сүртіңіз де орнына орнатып қойыңыз.
- Кофеқайнатқышты суға немесе өзге сұйықтықтарға батырмаңыз.
- Кофеқайнатқышты ыдыс жуғыш машинаға салмаңыз.

ҚАҚТЫ ТҮСІРУ
- Кофеқайнатқышты үнемі қақтан тазалап тұрыңыз.
- Қақ түсіру үшін сауда желісінен сатып алуға болатын, арнайы заттарды қолданыңыз, және олардың қаптамасындағы нұсқаулықты мұқият ұстаныңыз.
- қақты түсіріп болғаннан кейін кофеқайнатқышты жақсылап жуыңыз. Оп үшін сыймаға таза су толтырыңыз, кофе салмай, құрылғыны қосыңыз. Үрдісті бірнеше рет қайталаңыз.
- Қақты айына 4-5 рет тазалап тұрыңыз, ал суыңыз қақты болса - айына одан да жиірік тазалаңыз.

САҚТАУ
•Құрылғыны сақтауға жинастырмас бұрын, оп электржеліден ажырап тұрғанын, оның толық суығанын және оп толық тазаланғанын тексеріңіз.
- Құрылғыны балалардың қолы жетпейтін құрғақ, салқын жерде сақтаңыз.

Техникалық сипаттамасы
Қуаттану көрнеуі: 220-240 V ~ 50 Гц
Максималды қуаты : 600 Вт
Су мөлшері : 4-6 шыныаяқ

Өндіруші құрылғылардың сипаттамасын алдын ала ескертусіз өзгерту құқығын өзіне қалдырады.

Құралдың қызмет ету мерзімі - 3 жыл

Гарантиялық міндеттілігі
Гарантиялық жағдайлары қарапып жатқан бөлшектерден тек сатып алынған адамға ғана беріледі. Осы гарантиялық міндеттілігінідегі шағымдалған жағдайда телеген чек немесе квитанциясын көрсетуі қажет.

CE *Бұл тауар EMC – жағдайларға сәйкес келеді негізгі Міндеттемелер 89/336/EEC Директивасын ережелеріне енгізілген Төменгі Ережелердің Регламент (73/23 EEC)*

ROMÂNĂ

CAFETIERĂ

DESCRIERE
1. Capac/mâner pentru deplasarea rezervorului detasabil pentru apă
2. Scala nivelului de apă
3. Fisa cablului electric
4. Comutator de alimentare «I»/«0»
5. Filtru de multiplă folosință
6. Fixatorul filtrului cu valvă anti-picături
7. Recipient pentru cafea
8. Platou de încălzire a recipientului
9. Linguriță de măsură

PINSTRUCȚIUNI DE EXPLOATARE
MĂSURI DE SECURITATE
Înainte de a începe exploatarea dispozitivului, citiți cu atenție aceasta instrucțiune, păstrați-o si utilizați-o în continuare în calitate de material de referință.
- Exploatarea incorectă a cafetierei poate duce la deteriorarea ei, poate cauza daune materiale si daune sănătății utilizatorului.
- Pentru a evita riscul electrocutării si deteriorării dispozitivului, utilizați doar accesoriile incluse în setul de livrare.
- Înainte de conectarea cafetierei, asigurați-vă că tensiunea în rețeaua electrică corespunde cu tensiunea de lucru a dispozitivului.
- Plasați cafetiera pe o suprafață uscată si dreaptă. Nu plasați dispozitivul pe suprafețe fierbinti sau în apropierea surselor de căldură (plită electrică, etc.), în apropierea draperiilor sau sub tavana suspendate.
- Pentru a evita riscul arsurilor, nu atingeți suprafețele fierbinti ale cafetierei.
- Nu permiteți copiilor să utilizeze dispozitivul fără supravegherea adultilor.
- Nu conectați cafetiera fără apă.
- Pentru fierberea cafelei utilizați doar apă rece.
- Conectați cafetiera doar atunci când rezervorul pentru cafea este montat.
- Nu lăsați niciodată dispozitivul conectat fără supraveghere.
- Dacă nu utilizați dispozitivul, întotdeauna deconectați-l de la rețeaua electrică.
- Nu scufundați dispozitivul în apă sau în alte lichide.
- Aveți grijă ca cablul electric să nu se atingă de margini ascuțite si suprafețe fierbinți.
- Deconectând dispozitivul de la rețeaua electrică, apucați de fisa cablului electric, si nu trageți de însusi cablul.
- Înainte de pregătirea fiecărei porții noi de cafea, deconectați cafetiera pentru cel puțin 5 minute, pentru ca aceasta să se răcească.
- Nu utilizați rezervorul pentru cafea pentru alte scopuri, nu îl plasați pe plită electrică sau de gaz sau în cuptorul cu microunde.
- Nu utilizați dispozitivul cu cablul sau fisa electrică deteriorate, după căderе sau în caz de existență a altor defecțiuni. Pentru reparația dispozitivului adresați-vă unui centru autorizat de service.
- Cafetiera este destinată doar pentru uz în condiții casnice.

PREGĂTIREA PENTRU EXPLOATARE
- Scoateți dispozitivul din ambalaj.
- Spălați toate elementele detasabile cu apă caldă si detergent moale, clătiți, stergeți bine si montați-le la loc.
- Înainte de a prepara cafeaua efectuați 2-3 cicluri de fierbere, utilizând doar apă, fără a turna cafea în filtru.
- Deschideți capacul (1) si turnați apă în rezervor, plasați pe platou (8) recipientul de cafea (7), introduceți fisa cablului electric (3) în priză si conectați cafetiera, setând comutatorul de alimentare (4) în poziția „I".
- Atunci când în rezervor nu va mai rămâne apă, deconectați cafetiera, setând comutatorul (4) în poziția „0".
- Lăsați dispozitivul să se răcească timp de 5 minute si vărsați apa din recipientul pentru cafea (7). Repetați procedura de 2-3 ori. Cafetiera este gata de utilizare.

Remarcă: - rezervorul este detasabil (vezi desenul), puteți scoate rezervorul pentru a-l umple cu apă.

PREPARAREA CAFELEI
Procesul de preparare a cafelei constă în trecerea apei fierbinți sub presiunea aburilor prin cafeaua măcinată. Acest lucru îi conferă băuturii o aromă si un gust puternic. Gustul băuturii gata depinde de calitatea produsului inițial, de aceea se recomandă utilizarea cafelei în boabe, proaspăt măcinate.
- Deschideți fixatorul filtrului (6).
- Cu ajutorul linguriței de măsură (9) turnați cantitatea necesară de cafea măcinată în filtru (5), nivelați-o, dar nu o presați.
- Închideți fixatorul filtrului (6).
- Deschideți capacul rezervorului pentru apă (1) si umpleți rezervorul cu apă rece până la nivelul necesar.
- Închideți capacul rezervorului(1).
- Plasați recipientul de cafea (7) pe platou (8).
- Introduceți fisa cablului electric (3) în priză.
- Conectați cafetiera, setând comutatorul (4) în poziția „I". În rezultat se va aprinde indicatorul, iar cafetiera va începe lucrul.
- Atunci când toată apa va trece prin filtru, deconectați cafetiera, setând comutatorul (4) în poziția „0".
- Pentru ca cafeaua să se mențină fierbinte, lăsați recipientul de cafea (7) pe platou (8), fără să deconectați cafetiera.

Atenție!
- Odată ce va dispărea necesitatea de încălzire a recipientului de cafea (7), nu uitați să deconectați cafetiera, setând comutatorul (4) în poziția „0".
- În timpul preparării cafelei apă trece prin cafeaua măcinată sub presiunea aburilor, de aceea se interzice deschiderea fixatorului filtrului (6) si scoaterea filtrului (5).

Remarcă: - în loc de filtrul de multiplă folosință (5) pot fi utilizate filtre din hârtie de dimensiunea „1x2".

CURĂȚARE SI ÎNTREȚINERE
- Întotdeauna deconectați dispozitivul de la rețea înainte de curățare.
- Lăsați cafetiera să se răcească complet si apoi stergeți suprafețele exterme cu o bucată de țesătură uscată si moale.
- Pentru înlăturarea impurităților utilizați detergenți neagresivi, nu utilizați perii de metal si substanțe abrazive.
- Spălați toate elementele detasabile cu apă caldă si detergent moale, clătiți, stergeți bine si montați-le la loc.
- Nu scufundați dispozitivul în apă sau în alte lichide.
- Curățați în mod regulat cafetiera de depuneri.
- Pentru îndepărtarea depunerilor utilizați soluții speciale, care pot fi găsite în rețeaua comercială si urmați cu strictețe indicațiile de pe ambalaj.
- După ce ați îndepărtat depunerile de calcar, spălați bine cafetiera. Pentru aceasta turnați în rezervor apă curată si, fără să adăugați cafea, conectați dispozitivul. Repetați acest ciclu de câteva ori.
- Efectuați procedura de îndepărtare a depunerilor nu mai rar de o dată în 4-5 luni, iar dacă utilizați apă „dură" atunci mai des.

PĂSTRARE
- Înainte de a strânge dispozitivul la păstrare, asigurați-vă că acesta este deconectat de la rețeaua electrică, s-a răcit complet si a fost curățat.
- Păstrați dispozitivul în loc uscat si răcoros, în accesibil pentru copii.

Caracteristici tehnice
Tensiunea de alimentare: 220-240 V ~ 50 Hz
Putere maximală: 600 W
Volum de apă: 4-6 cesti
Producătorul își rezervă dreptul de a modifica caracteristicile dispozitivelor fără înstiințare prealabilă

Termenul de exploatare a aparatului – 3 ani.

Garanție
În legătură cu oferirea garanției pentru produsul dat, rugăm să Vă adresați la distribuitorul regional sau la compania, unde a fost procurat produsul dat. Serviciul de garanție se

Инструкция Vitek VT-1512 для ознакомления на сайте http://www.panatex.com.ua.Для Вас инструкции по эксплуатации, руководства пользователя, рецепты, рецепты для мультиварок, книги, журналы, возможность скачать бесплатно.